KS Robot 280

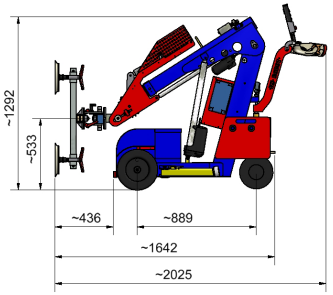

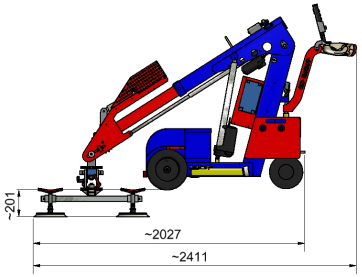

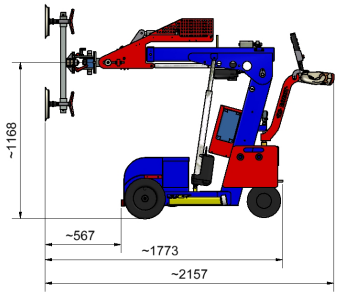

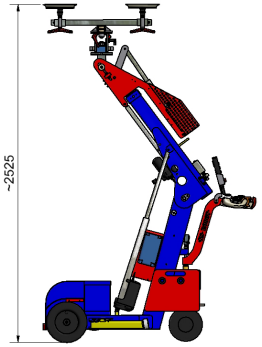

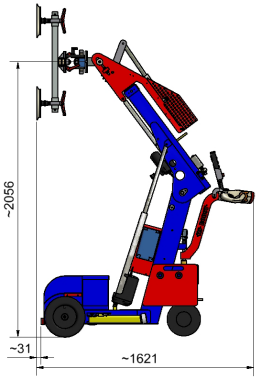

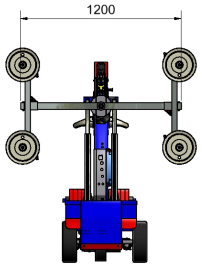

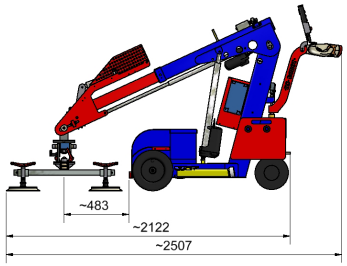

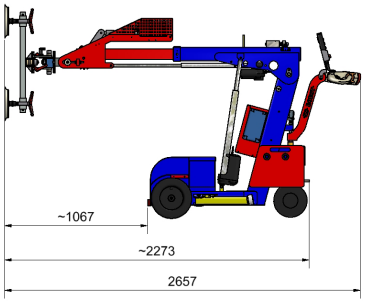

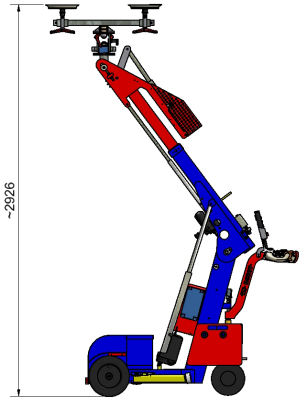

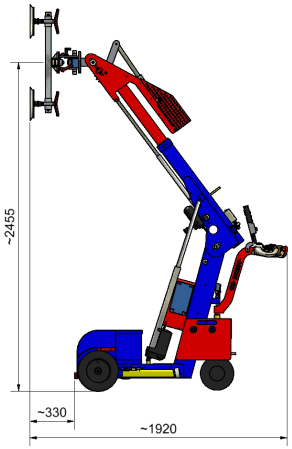

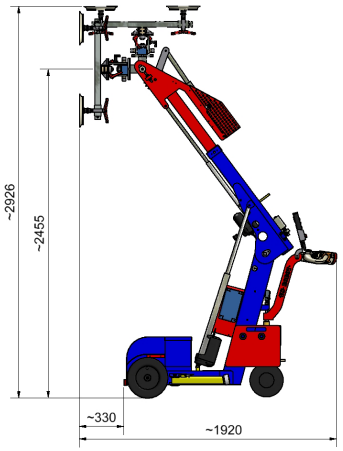

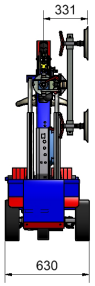

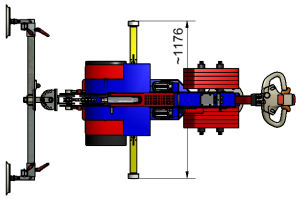

Ohne unsere vorherige Zustimmung darf diese Zeichnung weder vervielfältigt noch Dritten zugänglich gemacht werden, auch darf sie durch den Empfänger oder Dritte nicht in anderer Weise mißbräuchlich verwendet werden.

Without our prior consent, this drawind may neither be duplicated nor may be allowed third parties access to it. It may also not be used improperly through the adressee or third parties in other ways.

-Schematische Darstellung-
Alle Maße sind nur zur unverbindlichen Information und können sich im Auftragsfall noch ändern!

-schematic representation-
All dimensions are only for information and without responsibility and could change in case of order!

Maßstab:	- Allgemeintoleranz ISO 2768-m - Allgemeintoleranz für Schweißkonstruktionen EN ISO 13920-BE - Form- und Lagetolerierung DIN ISO 1101	Werkstoff:	
Stück:		Alte Zeichnungsnummer:	
Art. Nr.: 10 000 882		Oberflächenbehandlung:	
	Datum / Name	KS Robot 280 Maßzeichnung	
	Gezeichnet: 12.07.2011 H.Blachut		
	Kontrolliert:		
	Norm:	KS K.Schulten GmbH & Co.KG Industriestraße 3-7 D-48488 Emsbüren	
		KS-010061	1 / A1
Status / Änderungs.-Nr. / Datum / Name		\\fs2\EDM\Productstream: Professional Data\2011\07\KS-010061.idw	